# 車輛認證書

受檢測車輛通過YES認證鑑定標準

This vehicle has passed the YES Evaluation Standard

認證合格 CERTIFIED

詳 情 請 見

| | |
|---|---|
| **認證編號** | CPF5219925C083 |

## 車輛資料 Vehicle Information

| | |
|---|---|
| 廠　牌 Make | FORD |
| 車　型 Model | FOCUS |
| 年　份 Year | 2017/08 |
| 排 氣 量 Displacement | 1,499 |
| 車身號碼 VIN | H2705**** |
| 引擎號碼 Engine Number | ***1012** |
| 現況實車里程 Mileage (僅揭露，不具保證效力) | 96,417 |

## 車輛認證總結報告 Vehicle Inspection Findings

A、引擎號碼檢查 Engine Number Inspection　　本車引擎號碼無異常。

B、車身號碼檢查 VIN Inspection　　本車車身號碼無異常。

C、泡水跡象檢查 Flood Damaged Trace　　本車輛無泡水跡象。

D、車體骨架結構修復跡象檢查 Car Body Structure Inspection　　本車體骨架結構無修復跡象。

Ⓢ鈑件鏽蝕、斑剝或鏽穿

B 受損面積約一個拳頭(含)以上

R 鈑件校正痕跡

X 更換

車體外觀圖

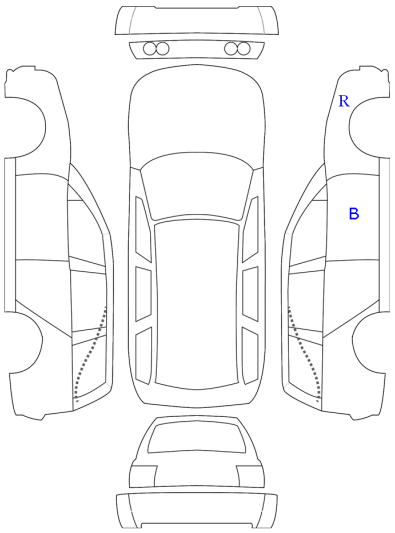


車骨結構圖

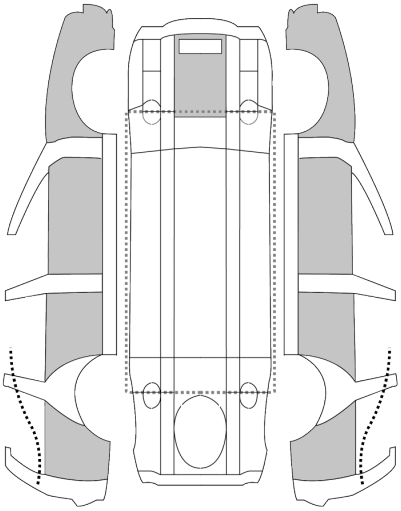

委託人 / 車商 Agency　***大高屏**

委託人 / 地址 Address　***屏東市建國路48**

查定師 /Inspected By　凌晉亨

注意事項：※ 本檢查僅針對受檢車輛車況提出說明，不包含提供售後保證保固服務。
※ 滲水車不納入泡水車認證範圍。 ※ 本認證報告限授權委託人使用。

# 認證書內容說明

| | | |
|---|---|---|
| 廠牌：FORD | 車型：FOCUS | 年份：2017/08 |
| 排檔型式：手自排 | 引擎號碼：***1012** | 車門數：5門 |
| 儀表里程數：96,417 | 車身號碼：H2705**** | 排氣量：1,499 |

## 引擎系統檢測

| | | | |
|---|---|---|---|
| 1.運轉時有無冒藍白煙、黑煙 | 正常 | 2.水溫錶(燈)有無異常顯示 | 正常 |
| 3.警告指示燈有無異常作動 | 正常 | 4.機油油量、油質有無異常 | 正常 |
| 5.外觀有無漏油/水跡象 | 正常 | 6.運轉時有無抖動或異常聲響 | 正常 |
| 7.外觀有無修補或龜裂跡象 | 正常 | 8.冷卻風扇作動有無異常 | 正常 |
| 9.加速有無不順暢或無法加速 | 正常 | 10.高速運轉有無異常聲響 | 正常 |
| 11.冷卻水有無添加防鏽劑 | 正常 | | |

## 變速箱系統檢測(手自排)

| | | | |
|---|---|---|---|
| 1.入檔時有無抖動、延遲跡象 | 正常 | 2.入檔時有無異常聲響 | 正常 |
| 3.各檔位靜態入檔有無操作不順暢 | 正常 | 4.警告指示燈作動有無異常 | 正常 |
| 5.外觀有無漏油跡象 | 正常 | 6.變速箱油量、油質是否正常 | 沒有油尺 |

## 轉向系統檢測(電動機型)

| | | | |
|---|---|---|---|
| 1.橫拉桿、球接頭防塵套有無漏油或破裂 | 正常 | 2.操作時有無異常或異音 | 正常 |

## 啟動系統檢測

| | | | |
|---|---|---|---|
| 1.啟動馬達作動時有無異常聲響 | 正常 | 2.啟動馬達外觀有無漏油 | 正常 |
| 3.啟動馬達B端子有無異常 | 正常 | 4.啟動馬達ST端子有無異常 | 正常 |

## 充電系統檢測

| | | | |
|---|---|---|---|
| 1.檢查充電指示燈發動後有無異常燈亮 | 正常 | 2.檢查發電機作動時有無異音 | 正常 |

## 空調系統檢測

| | | | |
|---|---|---|---|
| 1.檢查室外氣溫 | 25˚C | 2.後空調冷氣作動中央出風口溫度 | 無此項目 |
| 3.冷凝器散熱風扇有無運轉異常 | 正常 | 4.前空調冷氣A/C開關燈號 | 正常 |
| 5.前空調風速開關各段風速 | 正常 | 6.前空調冷氣作動中央出風口溫度 | 10˚C |
| 7.後空調冷氣A/C開關燈號 | 無此項目 | 8.後空調風速開關各段風速 | 無此項目 |

## 服務注意事項說明

1. 系統檢查僅對車輛當下靜態檢查與問題揭露及電子、電機、引擎及變速箱運轉狀況檢查，如發現作用不良或其他可能將故障之徵狀，會記錄於證書上，如無發現不良現象或操作正常則會標示正常，但正常之上述部件不代表在日後使用上不會有故障或不良情形，所以上述零件日後故障或損壞，本公司並無法負擔損壞賠償責任及售後保證保固服務。
2. 滲水車不納入泡水車認證範圍。
3. 本認證報告限授權委託人使用。

認證編號：CPF5219925C083

# 車輛查定照片

正面或左前側(含車頭)

後面或右後側(含車尾)

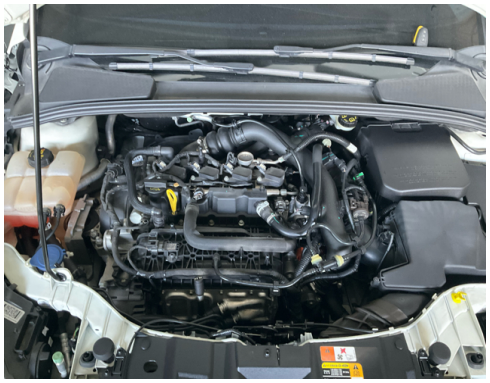

引擎室

機油蓋

水箱蓋

儀錶板

現況實車里程

空調溫度

注意事項：
※本資料僅針對車輛檢查當下現況進行靜態查定揭露，無法確保日後車況之差異
※本認證報告限授權委託人使用

認證編號：CPF5219925C083